B1=B2=B3=B4=B6=B9=B12=B13=B14=B19=B21
=B22=B24=B25=B26=B27=B29=B30=B31=B32
=B33=B35=B36=B37=B38=B42=B43=B44=B46
=B52=B53=B54=B55=B56=B58=B60=B61=B62
=B63
2xR20

PLANTA
ESC 1:25

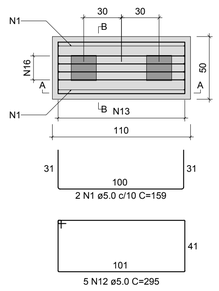

CORTE A-A
ESC 1:25

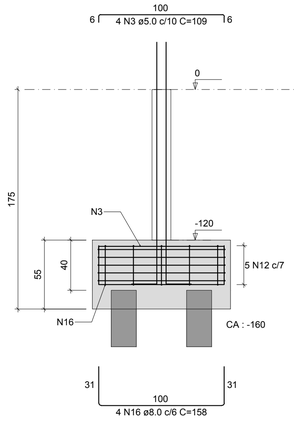

CORTE B-B
ESC 1:25

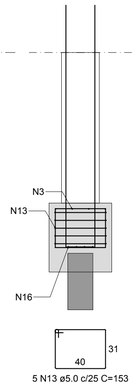

P1=P2=P3=P4=P6=P9=P12=P13=P14=P19=
=P21=P22=P24=P25=P26=P27=P29=P30=
=P31=P32=P33=P35=P36=P37=P38=P42=
=P43=P44=P46=P52=P53=P54=P55=P56=
=P58=P60=P61=P62=P63

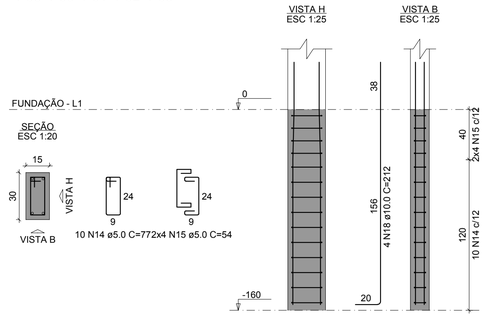

RELAÇÃO DO AÇO

B7 B8 9xB57
39xB63 39xP1 9xP5
P7 P8

AÇO	N	DIAM (mm)	QUANT	C.UNIT (cm)	C.TOTAL (cm)
CA60	1	5.0	88	159	13992
	2	5.0	5	415	2075
	3	5.0	166	109	18094
	4	5.0	5	215	1075
	5	5.0	2	213	426
	6	5.0	4	171	684
	7	5.0	63	VAR	VAR
	8	5.0	45	435	19575
	9	5.0	72	VAR	VAR
	10	5.0	63	VAR	VAR
	11	5.0	72	VAR	VAR
	12	5.0	195	295	57525
	13	5.0	195	153	29835
	14	5.0	500	77	38500
	15	5.0	400	54	21600
CA50	16	8.0	164	VAR	VAR
	17	8.0	108	180	19440
	18	10.0	200	212	42400

RESUMO DO AÇO

AÇO	DIAM (mm)	C.TOTAL (m)	PESO + 10% (kg)
CA50	8.0	453.5	196.8
	10.0	424	287.6
CA60	5.0	2480.2	420.5

PESO TOTAL (kg)	
CA50	484.4
CA60	420.5

Volume de concreto (C-25) = 22.28 m³
Área de forma = 167.00 m²

B5=B10=B15=B17=B34=B48=B50=B51=B57
3xR20

PLANTA
ESC 1:25

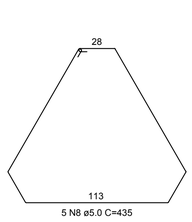

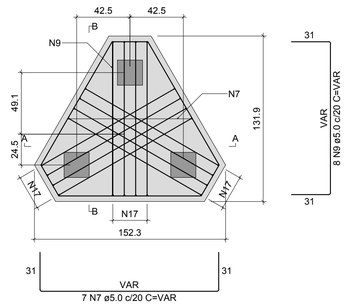

CORTE A-A
ESC 1:25

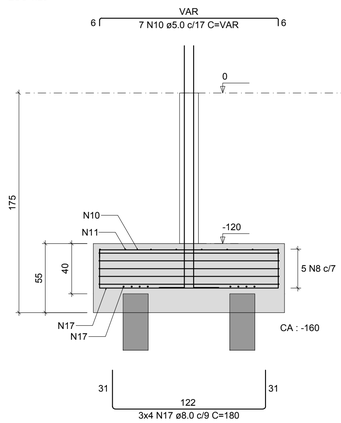

CORTE B-B
ESC 1:25

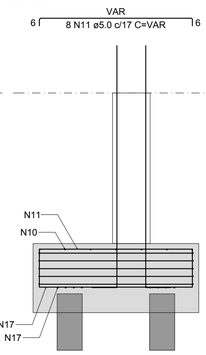

P5=P10=P15=P17=P34=P48=P50=P51=P57

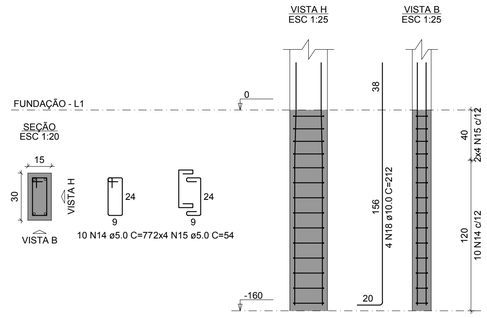

B7
3xR20

PLANTA
ESC 1:25

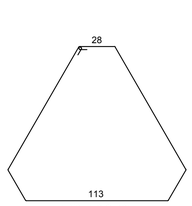

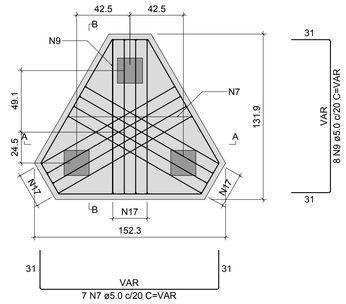

P7

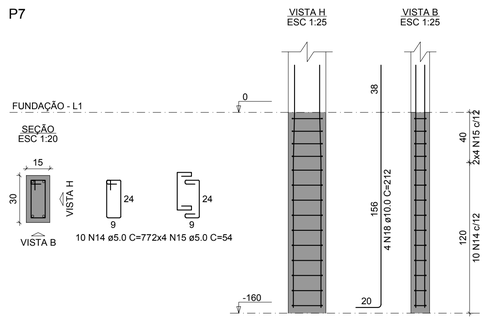

B8
1xR30

PLANTA
ESC 1:25

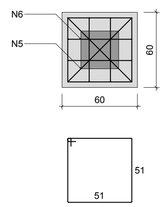

CORTE
ESC 1:25

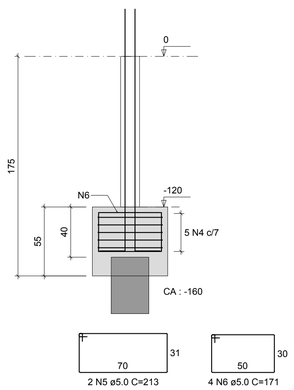

P8

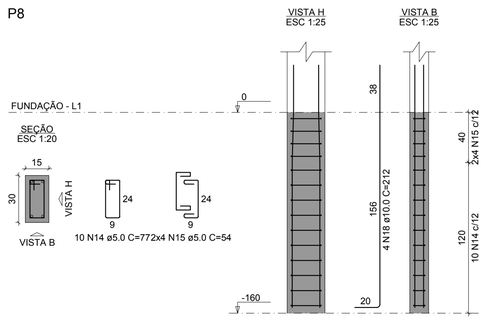

PROJETO ARQUITETÔNICO:

EXECUÇÃO:

RESP. TÉCNICO:

CONSTRUÇÃO:

PROPRIETÁRIO:

ANANINDEUA
É TRABALHO

SECRETARIA MUNICIPAL DE SAÚDE

Obra:

UBS DEUS É AMOR

End.: Passagem 15 de Outubro, 266 - Cidade Nova, Ananindeua - PA, CEP: 67133-105

Equipe Técnica: Departamento de Projetos	Área Existente: 312,24 m²	Data: Abril./2014	Conteúdo: ESTRUTURA - DETALHE DOS BLOCOS
	Área Total: 312,24 m²	Escala: 1:50	
CAD:	Atualização: Março/2014		Secretário:

ESTRUTURAL
02/16