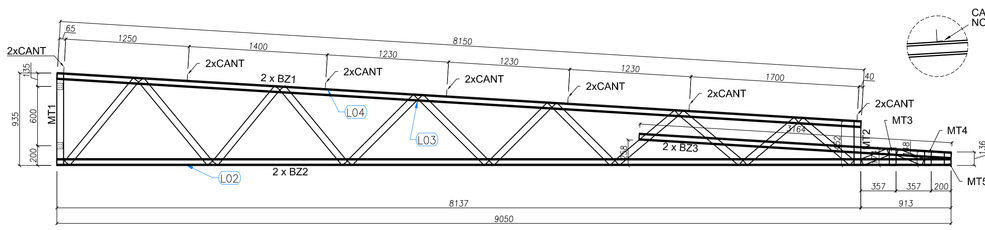

VISTA FRONTAL - BANZOS, MONTANTES e CANTONEIRAS

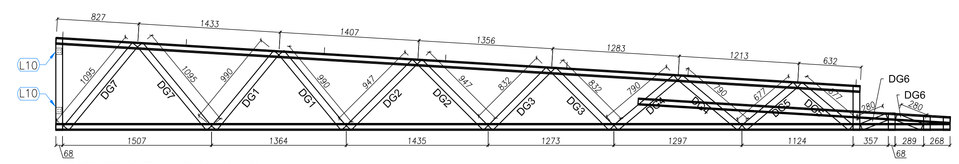

VISTA FRONTAL - DIAGONAIS

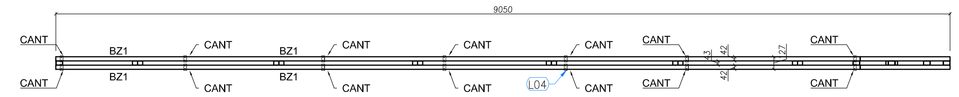

VISTA SUPERIOR - BANZOS ,CANTONEIRAS e LUVAS

1 TS1 - (x28)
SEM ESCALA

LISTA DE PERFIS LSF - CRECHE TIPO 02 - TS1				
ITEM	TAG	PERFIL	COMP. (mm)	QUANT. (und.)
1	BZ1	UE 70	8150	2
2	BZ2	UE 70	9050	2
3	BZ3	UE 70	3164	2
4	MT1	TUBO UE 70	935	1
5	MT2	TUBO UE 70	452	1
6	MT3	TUBO UE 70	174	1
7	MT4	TUBO UE 70	148	1
8	MT5	TUBO UE 70	136	1
9	DG1	TUBO UE 70	990	2
10	DG2	TUBO UE 70	947	2
11	DG3	TUBO UE 70	832	2
12	DG4	TUBO UE 70	790	2
13	DG5	TUBO UE 70	677	2
14	DG6	TUBO UE 70	280	2
15	DG7	TUBO UE 70	1095	2

LISTA DE ACESSÓRIOS		
ITEM	ESPECIFICAÇÃO	QUANT.
1	PB 12-14 x 7/8" P01 ECOSEAL	486
2	L 60 x 30 # 1,20 mm	18

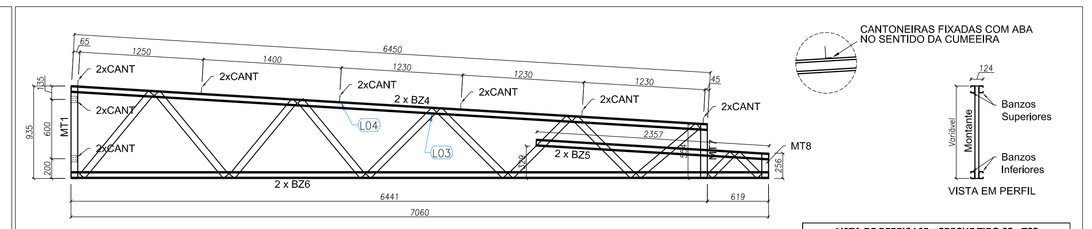

VISTA FRONTAL - BANZOS, MONTANTES e CANTONEIRAS

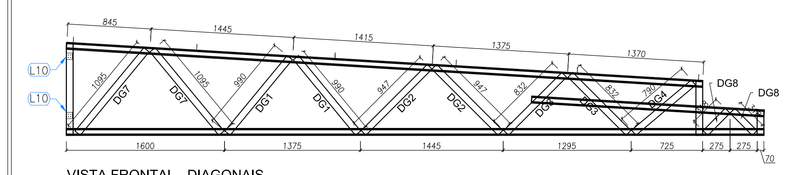

VISTA FRONTAL - DIAGONAIS

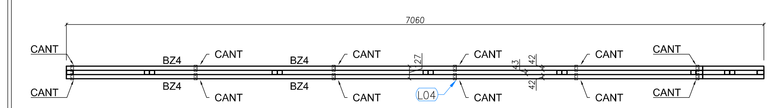

VISTA SUPERIOR - BANZOS ,CANTONEIRAS e LUVAS

5 TS2 - (x03)
SEM ESCALA

LISTA DE PERFIS LSF - CRECHE TIPO 02 - TS2				
ITEM	TAG	PERFIL	COMP. (mm)	QUANT. (und.)
1	BZ4	UE 70	6450	2
2	BZ5	UE 70	2357	2
3	BZ6	UE 70	7060	2
4	MT1	TUBO UE 70	935	1
5	MT7	TUBO UE 70	554	1
6	MT8	TUBO UE 70	256	1
7	DG1	TUBO UE 70	990	2
8	DG2	TUBO UE 70	947	2
9	DG3	TUBO UE 70	832	2
10	DG4	TUBO UE 70	790	1
11	DG7	TUBO UE 70	1095	2
12	DG8	TUBO UE 70	318	2

LISTA DE ACESSÓRIOS		
ITEM	ESPECIFICAÇÃO	QUANT.
1	PB 12-14 x 7/8" P01 ECOSEAL	372
2	L 60 x 30 # 1,20 mm	16

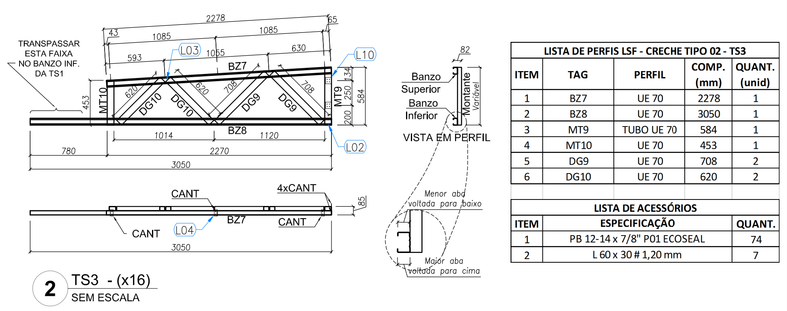

2 TS3 - (x16)
SEM ESCALA

LISTA DE PERFIS LSF - CRECHE TIPO 02 - TS3				
ITEM	TAG	PERFIL	COMP. (mm)	QUANT. (unid)
1	BZ7	UE 70	2278	1
2	BZ8	UE 70	3050	1
3	MT9	TUBO UE 70	584	1
4	MT10	UE 70	453	1
5	DG9	UE 70	708	2
6	DG10	UE 70	620	2

LISTA DE ACESSÓRIOS		
ITEM	ESPECIFICAÇÃO	QUANT.
1	PB 12-14 x 7/8" P01 ECOSEAL	74
2	L 60 x 30 # 1,20 mm	7

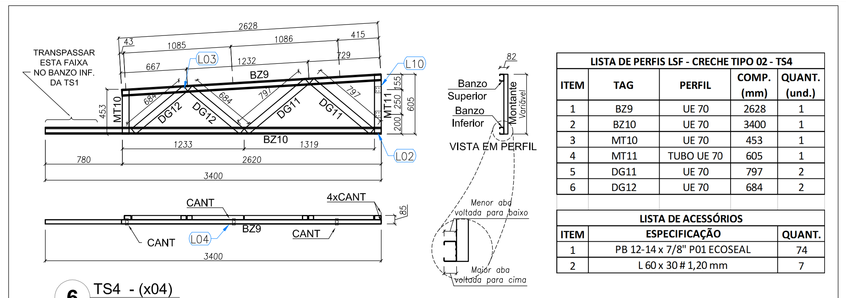

6 TS4 - (x04)
SEM ESCALA

LISTA DE PERFIS LSF - CRECHE TIPO 02 - TS4				
ITEM	TAG	PERFIL	COMP. (mm)	QUANT. (und.)
1	BZ9	UE 70	2628	1
2	BZ10	UE 70	3400	1
3	MT10	UE 70	453	1
4	MT11	TUBO UE 70	605	1
5	DG11	UE 70	797	2
6	DG12	UE 70	684	2

LISTA DE ACESSÓRIOS		
ITEM	ESPECIFICAÇÃO	QUANT.
1	PB 12-14 x 7/8" P01 ECOSEAL	74
2	L 60 x 30 # 1,20 mm	7

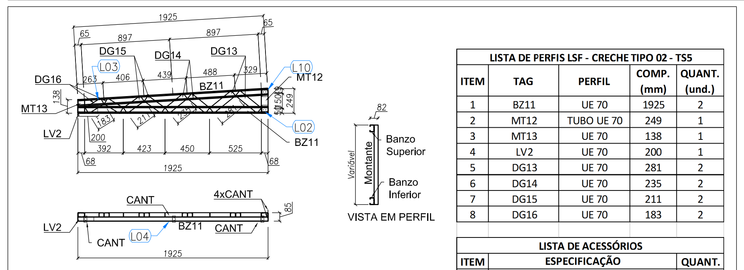

3 TS5 - (x02)
SEM ESCALA

LISTA DE PERFIS LSF - CRECHE TIPO 02 - TS5				
ITEM	TAG	PERFIL	COMP. (mm)	QUANT. (und.)
1	BZ11	UE 70	1925	2
2	MT12	TUBO UE 70	249	1
3	MT13	UE 70	138	1
4	LV2	UE 70	200	1
5	DG13	UE 70	281	2
6	DG14	UE 70	235	2
7	DG15	UE 70	211	2
8	DG16	UE 70	183	2

LISTA DE ACESSÓRIOS		
ITEM	ESPECIFICAÇÃO	QUANT.
1	PB 12-14 x 7/8" P01 ECOSEAL	108
2	L 60 x 30 # 1,20 mm	7

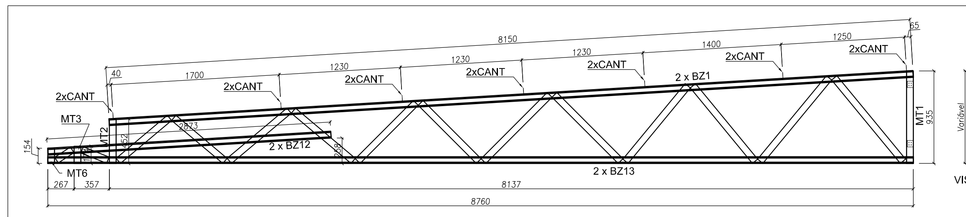

VISTA FRONTAL - BANZOS, MONTANTES e CANTONEIRAS

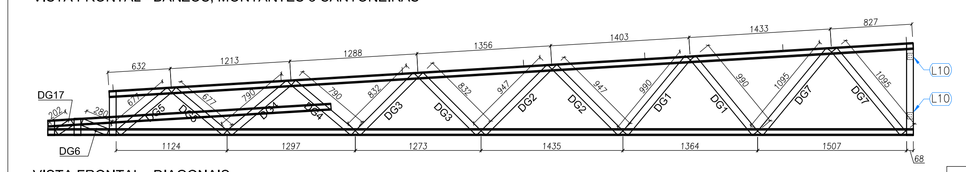

VISTA FRONTAL - DIAGONAIS

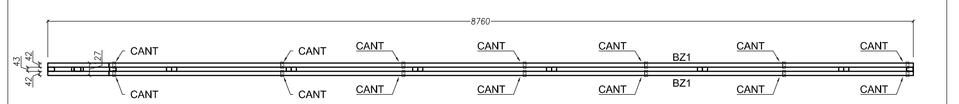

VISTA SUPERIOR - BANZOS ,CANTONEIRAS e LUVAS

4 TS6 - (x03)
SEM ESCALA

LISTA DE PERFIS LSF - CRECHE TIPO 02 - TS6				
ITEM	TAG	PERFIL	COMP. (mm)	QUANT. (und.)
1	BZ1	UE 70	8150	2
2	BZ12	UE 70	2873	2
3	BZ13	UE 70	8760	2
4	MT1	TUBO UE 70	935	1
5	MT2	TUBO UE 70	452	1
6	MT3	TUBO UE 70	174	1
7	MT6	TUBO UE 70	154	1
8	DG1	TUBO UE 70	990	2
9	DG2	TUBO UE 70	947	2
10	DG3	TUBO UE 70	832	2
11	DG4	TUBO UE 70	790	2
12	DG5	TUBO UE 70	677	2
13	DG6	TUBO UE 70	280	1
14	DG7	TUBO UE 70	1095	2
15	DG17	TUBO UE 70	202	1

LISTA DE ACESSÓRIOS		
ITEM	ESPECIFICAÇÃO	QUANT.
1	PB 12-14 x 7/8" P01 ECOSEAL	470
2	L 60 x 30 # 1,20 mm	18

LISTA DE PERFIS LSF - CRECHE TIPO 02 - TS7				
ITEM	TAG	PERFIL	COMP. (mm)	QUANT. (und.)
1	BZ14	UE 70	1632	2
2	BZ15	UE 70	1525	2
3	BZ16	UE 70	2252	2
4	MT3	TUBO UE 70	174	1
5	MT6	TUBO UE 70	154	1
6	MT10	TUBO UE 70	453	1
7	MT14	TUBO UE 70	800	1
8	DG6	TUBO UE 70	280	1
9	DG18	TUBO UE 70	610	2
10	DG19	TUBO UE 70	690	1
11	DG25	TUBO UE 70	190	1

LISTA DE ACESSÓRIOS		
ITEM	ESPECIFICAÇÃO	QUANT.
1	PB 12- 14 x 7/8" P01 ECOSEAL	194
2	L 60 x 30 # 1,20 mm	4

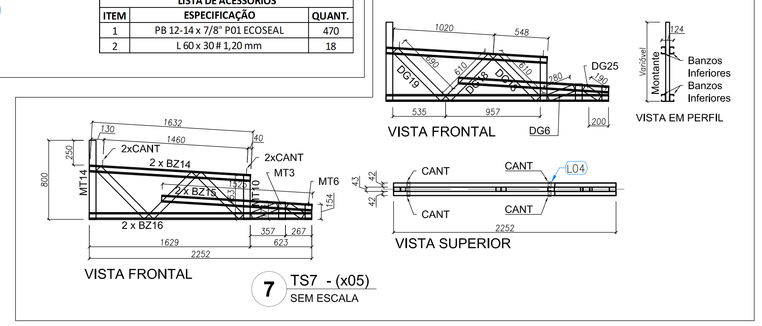

7 TS7 - (x05)
SEM ESCALA

Nº	DATA	DESCRIÇÃO
02	JANEIRO/ 2017	Atendimento à NBR 9050/ 2015: Alteração: quadro de áreas, fechamento frontal, sanitários infantis 1 e 2, altura da platibanda, mobiliário e equipamento, altura da cerâmica nos sanitários, cor dos portões dos solários e altura da porta PA4; Acréscimo: do gradil e quadro de cargas no castelo d'água, de duchas higiênicas e escaninhos pré-escola.
01	JULHO/ 2016	Alteração paredes - shaft para tubulação hidráulica e detalhamento; alteração da altura da platibanda.

CONTROLE DE REVISÕES

FNDE Fundo Nacional de Desenvolvimento da Educação

Ministério da **Educação**

PROJETO PADRÃO - FNDE

PROPRIETÁRIO: :

ENDEREÇO:

MUNICÍPIO — UF:

PROPRIETÁRIO

RESP. TÉCNICO CREA

AUTOR DO PROJETO CAU

DLF'O

CREA

RA

OBSERVAÇÕES:

PROGRAMA PROINFÂNCIA - PROJETO TIPO 2

PROJETO DE ESTRUTURA

COORDENAÇÃO
CGEST - Coordenação Geral de Infraestrutura Educacional

ESTRUTURA METÁLICA
AMPLIAÇÕES DAS TESOURAS
TS1, TS2, TS3, TS4, TS5, TS6 E TS7

SMT

FORMATO (841x690)

REVISÃO R.00 R.01 R.02

ESCALA INDICADA

DATA EMISSÃO JANEIRO/2017

PRANCHA 06/10