DETALHE L01 — LIGAÇÃO ENTRE BANZO SUPERIOR, MONTANTE e TRAVAMENTO (ISO UE)

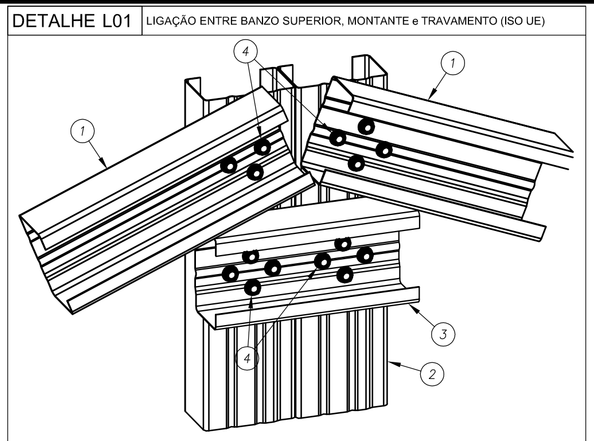

VISTA EM PERSPECTIVA

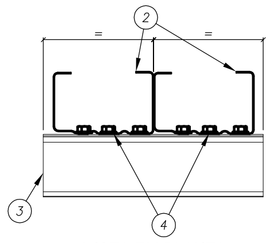

VISTA EM PLANTA

NOTA
Utilizar formato (+) em cada conjunto de 4 parafusos para melhor fixação dos perfis.

ITEM	DESCRIÇÃO	ESPECIFICAÇÃO	CONSUMO	CÓDIGO
4	PARAFUSO	LSF PB 12 - 14 x 7/8" P01 ECOSEAL	16 / ligação	142936
3	TRAVAMENTO	ISO UE # 0,80 mm Galvalume Full Hard	ver lista	130414
2	MONTANTE	ISO UE # 0,80 mm Galvalume Full Hard	ver lista	130414
1	BANZO SUPERIOR	ISO UE # 0,80 mm Galvalume Full Hard	ver lista	130414

DETALHE L02 — LIGAÇÃO ENTRE BANZO INFERIOR, MONTANTE e DIAGONAL (ISO UE)

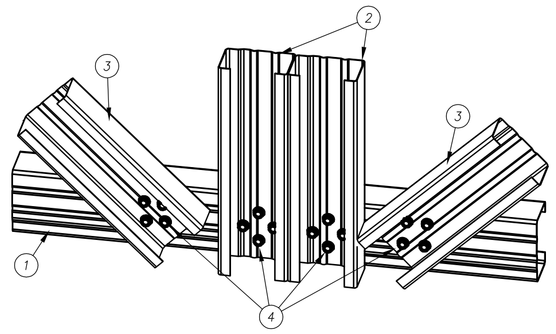

VISTA EM PERSPECTIVA

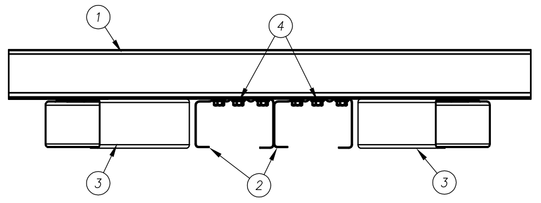

VISTA EM PLANTA

NOTA
Utilizar formato (+) em cada conjunto de 4 parafusos para melhor fixação dos perfis.

ITEM	DESCRIÇÃO	ESPECIFICAÇÃO	CONSUMO	CÓDIGO
4	PARAFUSO	LSF PB 12 - 14 x 7/8" P01 ECOSEAL	16 / ligação	142936
3	DIAGONAL	ISO UE # 0,80 mm Galvalume Full Hard	ver lista	130414
2	MONTANTE	ISO UE # 0,80 mm Galvalume Full Hard	ver lista	130414
1	BANZO INFERIOR	ISO UE # 0,80 mm Galvalume Full Hard	ver lista	130414

DETALHE L03 — LIGAÇÃO ENTRE BANZO e DIAGONAL (ISO UE)

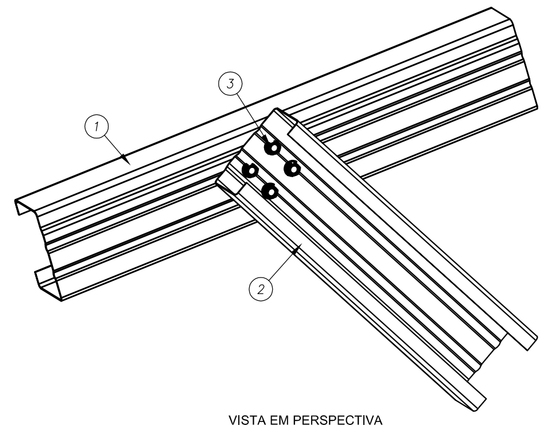

VISTA EM PERSPECTIVA

NOTA
Utilizar formato (+) em cada conjunto de 4 parafusos para melhor fixação dos perfis.

ITEM	DESCRIÇÃO	ESPECIFICAÇÃO	CONSUMO	CÓDIGO
3	PARAFUSO	LSF PB 12 - 14 x 7/8" P01 ECOSEAL	4 / ligação	142936
2	DIAGONAL	ISO UE # 0,80 mm Galvalume Full Hard	ver lista	130414
1	BANZO SUPERIOR	ISO UE # 0,80 mm Galvalume Full Hard	ver lista	130414

DETALHE L04 — LIGAÇÃO DA CANTONEIRA NO BANZO DAS TESOURAS ou NO CAIBRO

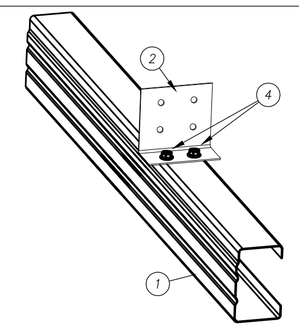

VISTA EM PERSPECTIVA - CAIBROS

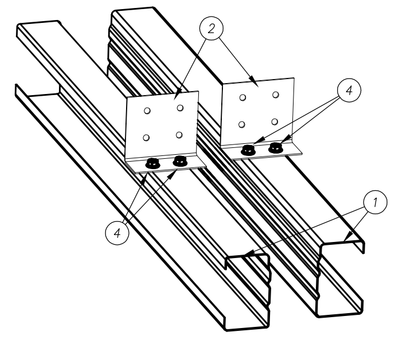

VISTA EM PERSPECTIVA - TESOURAS

ITEM	DESCRIÇÃO	ESPECIFICAÇÃO	CONSUMO	CÓDIGO
3	PARAFUSO	LSF PB 12 - 14 x 7/8" P01 ECOSEAL	6 / cantoneira	142936
2	CANTONEIRA	L 60 x 30 # 1,25 mm Galvalume Full Hard	1 / ligação	130420
1	BANZO ou CAIBRO	ISO UE # 0,80 mm Galvalume Full Hard	ver lista	130414

DETALHE L05 — EMENDA DOS BANZOS INFERIORES

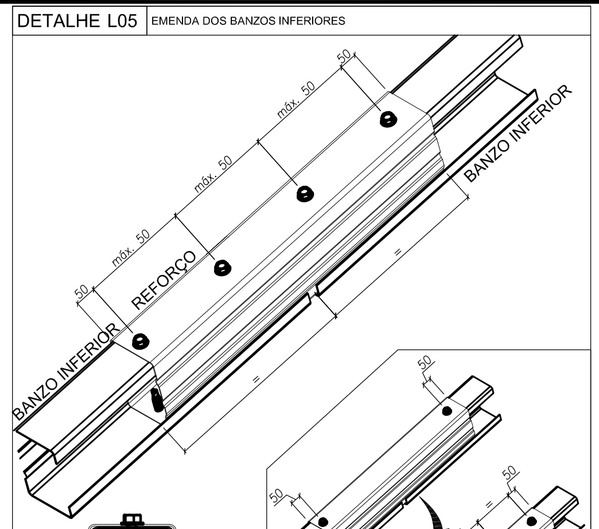

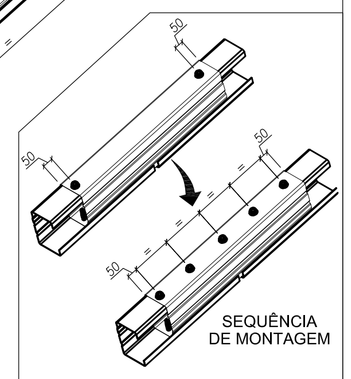

SEQUÊNCIA DE MONTAGEM

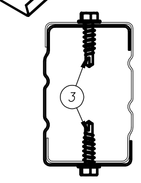

VISTA EM PERFIL

REPETIR A SEQUÊNCIA ATÉ A DISTÂNCIA ENTRE OS PARAFUSOS ATINGIR 100 mm OU MENOS

ITEM	DESCRIÇÃO	ESPECIFICAÇÃO	CONSUMO	CÓDIGO
3	PARAFUSO	LSF PB 12 - 14 x 7/8" P01 ECOSEAL	6 / cantoneira	142936
2	REFORÇO	ISO UE # 0,80 mm Galvalume Full Hard	ver lista	130414
1	BANZO INFERIOR	ISO UE # 0,80 mm Galvalume Full Hard	ver lista	130414

DETALHE L06 — DETALHE DE FORMAÇÃO DO ISO TUBO UE

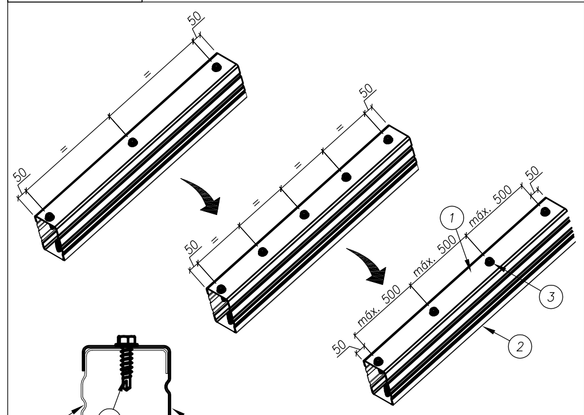

SEQUÊNCIA OBRIGATÓRIA DE FORMAÇÃO DO PERFIL

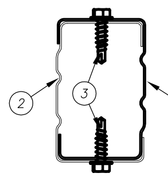

VISTA EM PERFIL

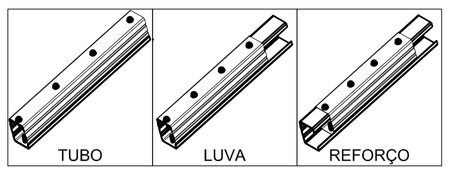

ITEM	DESCRIÇÃO	ESPECIFICAÇÃO	CONSUMO	CÓDIGO
3	PARAFUSO	LSF PB 12 - 14 x 3/4" P01	2 a cada 500 mm	142943
2	PERFIL	ISO UE # 0,80 mm Galvalume Full Hard	ver lista	130414
1	PERFIL	ISO UE # 0,80 mm Galvalume Full Hard	ver lista	130414

DETALHE L07 — FIXAÇÃO DE TOPO DOS PERFIS LSF NA ESTRUTURA EXISTENTE

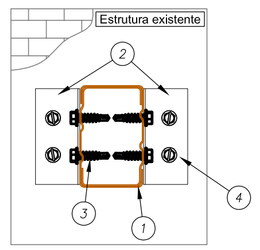

VISTA EM PERFIL

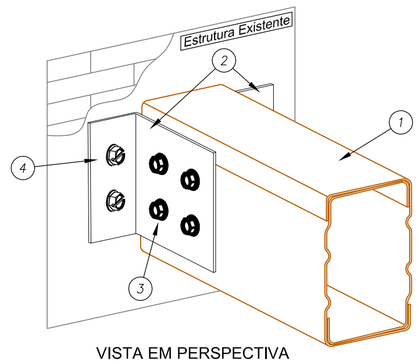

VISTA EM PERSPECTIVA

ITEM	DESCRIÇÃO	ESPECIFICAÇÃO	CONSUMO	CÓDIGO
4	PARAFUSO	PAR TAPPER 1/4" x 2,3/4" SILVER SEX. 5/16	2 / cantoneira	130145
3	PARAFUSO	LSF PB 12 - 14 x 3/4" P01	4 / cantoneira	142943
2	CANTONEIRA	L 60 x 30 # 1,25 mm Galvalume Full Hard	2 / ligação	130420
1	PERFIL LSF	ISO TUBO # 0,80 mm Galvalume Full Hard	ver lista	130414

DETALHE L8A — FIXAÇÃO DAS TRELIÇAS NAS VIGAS DE CONCRETO DO CLIENTE

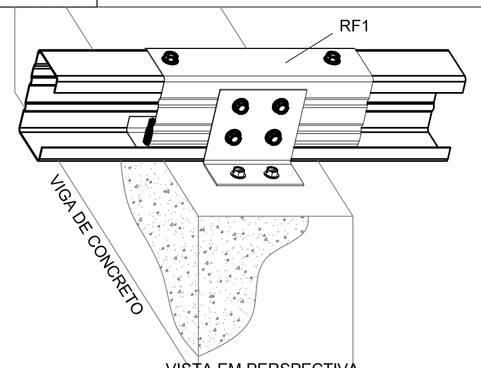

VISTA EM PERSPECTIVA

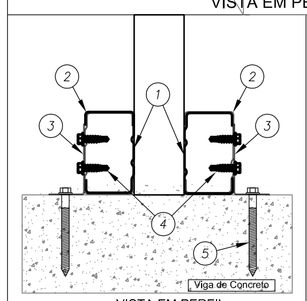

VISTA EM PERFIL

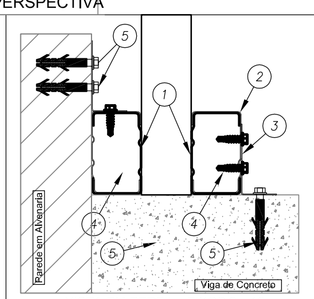

VISTA EM PERFIL - EIXOS 2 e 18

ITEM	DESCRIÇÃO	ESPECIFICAÇÃO	CONSUMO	CÓDIGO
5a	BUCHA	BUCHA PLASTICA MU 10MM	1 / par titecon	140499
5	PARAFUSO	PARAFUSO FIX TITECON M6X70mm SEXT. 5/16"	2 / cantoneira	142938
4	PARAFUSO	LSF PB 12 - 14 x 7/8" P01 ECOSEAL	4 / cantoneira	142936
3	CANTONEIRA	L 60 x 30 # 1,25 mm Galvalume Full Hard	1 / ligação	130420
2	REFORÇO	ISO UE # 0,80 mm Galvalume Full Hard	ver lista	130414
1	BANZO	ISO UE # 0,80 mm Galvalume Full Hard	ver lista	130414

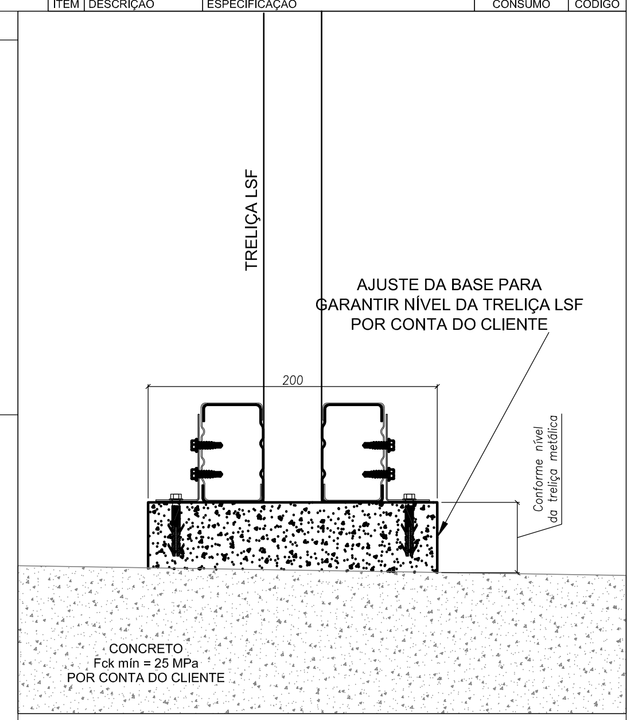

VISTA NO PERFIL DA TRELIÇA

DETALHE L8B — APOIO DA TRELIÇA NA VIGA DE CONCRETO E EMBUTIMENTO NA ALVENARIA

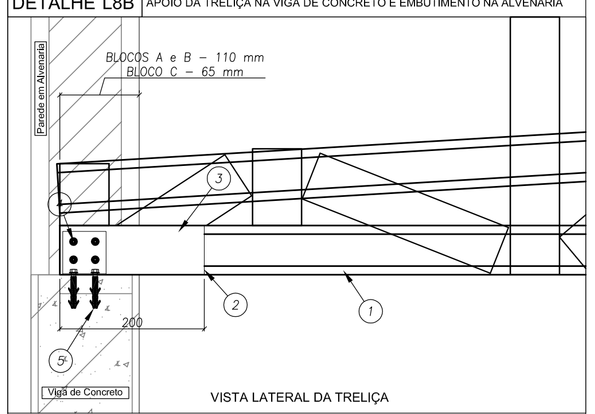

VISTA LATERAL DA TRELIÇA

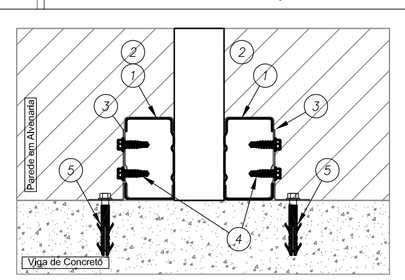

VISTA NO PERFIL DA TRELIÇA

ITEM	DESCRIÇÃO	ESPECIFICAÇÃO	CONSUMO	CÓDIGO
5a	BUCHA	BUCHA PLASTICA MU 10MM	1 / par titecon	140499
5	PARAFUSO	PARAFUSO FIX TITECON M6X70mm SEXT. 5/16"	2 / cantoneira	142938
4	PARAFUSO	LSF PB 12 - 14 x 7/8" P01 ECOSEAL	4 / cantoneira	142936
3	CANTONEIRA	L 60 x 30 # 1,25 mm Galvalume Full Hard	1 / ligação	130420
2	REFORÇO	ISO UE # 0,80 mm Galvalume Full Hard	ver lista	130414
1	BANZO	ISO UE # 0,80 mm Galvalume Full Hard	ver lista	130414

DETALHE L8C — FIXAÇÃO DAS TRELIÇAS NA VIGA METÁLICA

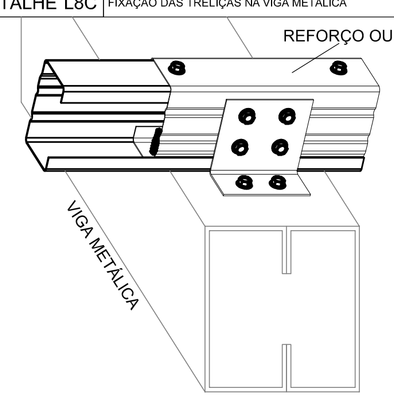

VISTA EM PERSPECTIVA

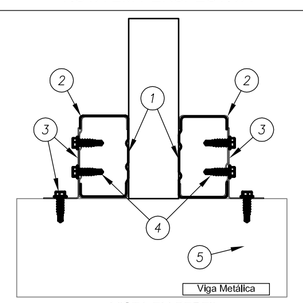

VISTA EM PERFIL

ITEM	DESCRIÇÃO	ESPECIFICAÇÃO	CONSUMO	CÓDIGO
4	PARAFUSO	PARAFUSO FIX LSF PB12 - 14 X 3/4" P1	4 / cantoneira	142943
3	CANTONEIRA	L 60 x 30 # 1,25 mm Galvalume Full Hard	1 / ligação	130420
2	REFORÇO	ISO UE # 0,80 mm Galvalume Full Hard	ver lista	130414
1	BANZO	ISO UE # 0,80 mm Galvalume Full Hard	ver lista	130414

DETALHE L09 — FIXAÇÃO LATERAL DO CAIBRO (ISO UE) EM ESTRUTURA EXISTENTE

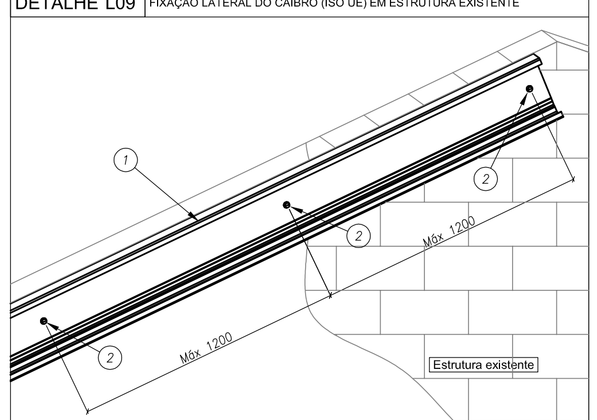

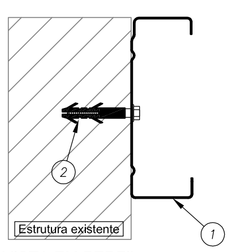

VISTA EM PERFIL

ITEM	DESCRIÇÃO	ESPECIFICAÇÃO	CONSUMO	CÓDIGO
4a	BUCHA	BUCHA PLASTICA MU 10MM	1 / par titecon	140499
2	PARAFUSO	PARAFUSO FIX TITECON M6X70mm SEXT. 5/16"	1 a cada 1200 mm	142938
1	CAIBRO	ISO UE # 0,80 mm Galvalume Full Hard	ver lista	130414

DETALHE L10 — FIXAÇÃO DA TESOURA NA ALVENARIA

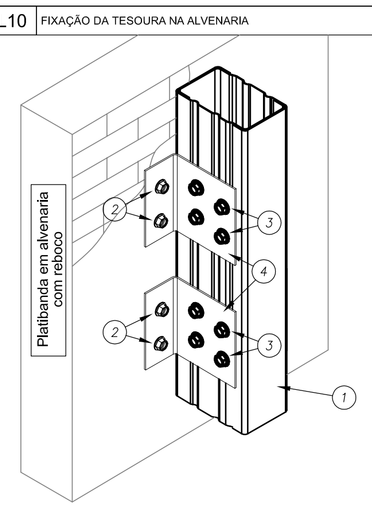

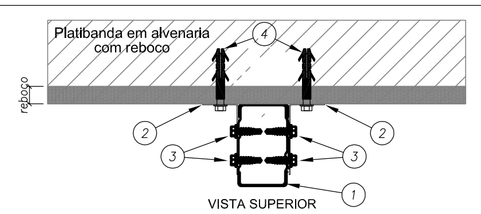

VISTA SUPERIOR

ITEM	DESCRIÇÃO	ESPECIFICAÇÃO	CONSUMO	CÓDIGO
4a	BUCHA	BUCHA PLASTICA MU 10MM	1 / par titecon	140499
4	PARAFUSO	PARAFUSO FIX TITECON M6X70mm SEXT. 5/16"	2 / cantoneira	142938
3	PARAFUSO	LSF PB 12 - 14 x 7/8" P01 ECOSEAL	2 / cantoneira	142936
2	CANTONEIRA	L 60 x 30 # 1,25 mm Galvalume Full Hard	2 / ligação	130420
1	MONTANTE	ISO TUBO UE # 0,80 mm Galvalume Full Hard	ver lista	130414

Nº	DATA	DESCRIÇÃO
02	JANEIRO/ 2017	Atendimento à NBR 9050/ 2015; Alteração: quadro de áreas, sanitários infantis 1 e 2, altura da platibanda, mobiliário e equipamento, altura da cerâmica nos sanitários, cor dos portões dos solários e altura da porta PA4; Acréscimo das duchas higiênicas e escaninhos pré-escola. Retirada da chapa de aço abaixo da platibanda.
01	AGOSTO/ 2016	Alteração paredes - shaft para tubulação hidráulica e detalhamento; alteração da altura da platibanda; Correção: Blocos: B34, B36; Sapatas: S34, S36; Pilares: P33, P45, P57; Vigas nível 310: V22, V56, V75; Supressão: Viga nível 310: V72.

CONTROLE DE REVISÕES

FNDE Fundo Nacional de Desenvolvimento da Educação

Ministério da Educação

PROJETO PADRÃO - FNDE

PROPRIETÁRIO: :

ENDEREÇO:

MUNICÍPIO – UF:

PROPRIETÁRIO

RESP. TÉCNICO — CREA

AUTOR DO PROJETO — CAU

DLFO — CREA

RA

OBSERVAÇÕES:

PROGRAMA PROINFÂNCIA - PROJETO TIPO 2

PROJETO DE ESTRUTURA

COORDENAÇÃO: CGEST - Coordenação Geral de Infraestrutura Educacional

ESTRUTURA METÁLICA
DETALHES CONSTRUTIVOS

SMT

REVISÃO	ESCALA	PRANCHA
R.00 R.01 R.02	INDICADA	07/10
	DATA EMISSÃO: JANEIRO/2017	

FORMATO: A1 (594x841)